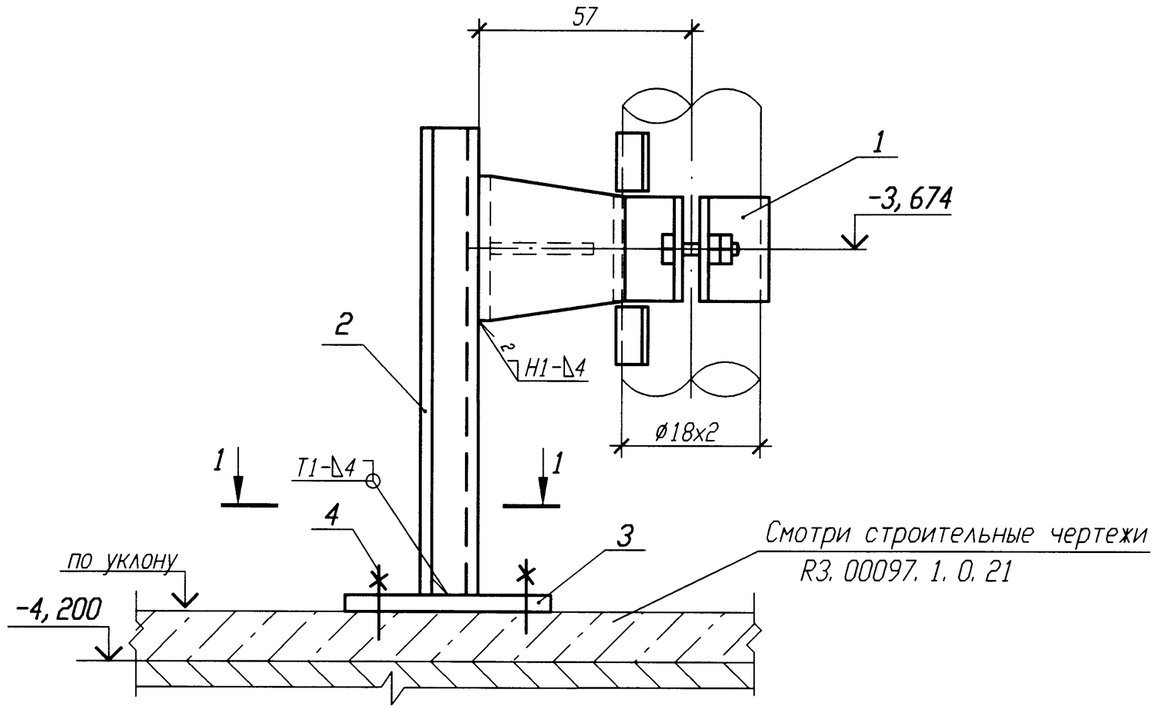

РАЗРЕЗ 1-1

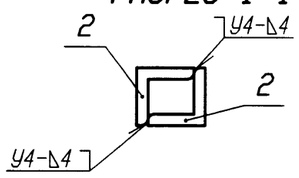

ДЕТАЛЬ ПОЗ. 3

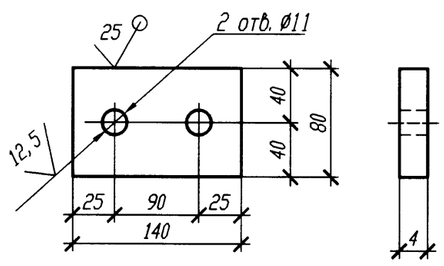

Спецификация деталей

Поз.	Обозначение	Наименование	Кол.	Материал	Масса, кг ед.	Масса, кг общ.	Примечание
1	Л8-512.000	Опора 18У	1	Сборный	0,55	0,55	
2	ГОСТ 8509-93	Уголок Б 50х50х5 l=250	2	Вст 3 сп 5 ГОСТ 535-2005	0,94	1,88	
3	ГОСТ 19903-74	Лист Б-ПН 4х140х80	1	Вст 3 сп 5 ГОСТ 14637-89	0,35	0,35	
4	ГОСТ 28778-90	БСР 10х100 У3	2	Сборный	0,09	0,18	
	ГОСТ 2246-70	Проволока		Св-08Г2С			
	ГОСТ 9467-75	Электроды		УОНИИ 13/45			
				Итого:		2,96	

1 Привязку опоры смотри 3UV02Z91, 3UV02Z92, 3UV02Z93, 3UV02Z90, 3UV02Z94, 3UV02Z95.

2 Сварку производить по ГОСТ 5264-80.

3 Сварку опоры с трубопроводом производить по Л8-512.000.

4 Деталь поз. 2 обрезать на монтаже с уточнением по месту.

5 Изготовить шесть комплектов.

АРХИВНЫЙ ЭКЗЕМПЛЯР

Номер опоры	Рабочее состояние: Усилия, кН Px	Py	Pz	Моменты, кН·м Mx	My	Mz	Холодное состояние: Усилия, кН Px	Py	Pz	Моменты, кН·м Mx	My	Mz	Сейсмическое состояние: Усилия, кН Px	Py	Pz	Моменты, кН·м Mx	My	Mz
3UV02Y001	0	0	-0,06	0	0	0	0	0	-0,06	0	0	0	0,01	0,01	0,01	0	0,01	0
3UV02Y003	0	0	-0,06	0	0	0	0	0	-0,06	0	0	0	0,01	0,01	0,01	0	0,01	0
3UV02Y005	0	0	-0,06	0	0	0	0	0	-0,06	0	0	0	0,01	0,01	0,01	0	0,01	0
3UV02Y007	0	0	-0,05	0	0,01	0	0	-0,01	-0,06	0	0	0	0,01	0,01	0	0	0	0
3UV02Y009	0	0	-0,05	0	0,01	0	0	-0,01	-0,06	0	0	0	0,01	0,01	0	0	0	0
3UV02Y011	0	0	-0,05	0	0,01	0	0	-0,01	-0,06	0	0	0	0,01	0,01	0	0	0	0

Изм.	Кол. уч.	Лист	N док.	Подп.	Дата
Инж. 1к.		Куланова			19.01
Пров. вед. инж.		Веренцова			20.01
Пров. нач. гр.		Жук			20.01
Н. контр		Краснояров			24.01

Инв. N подл. R3.00138.1.0.11
Лист 331

R3.VF10.3012.011.02.00.084

Ростовская АЭС Блок 3

Реакторное отделение Негерметичная часть Трубопроводы технической воды группы "А" Обвязка вентустановок	Стадия	Лист	Листов
	Р		1

Опора неподвижная 3UV02Y001, 3UV02Y003, 3UV02Y005, 3UV02Y007, 3UV02Y009, 3UV02Y011

ОАО "НИАЭП" 2011

Взам. инв. N | Подп. и дата | Инв. N подл. R3.00138.1.0.11

Формат А3